SOP Pemberian Jawaban Tertulis Atas Permohonan Informasi
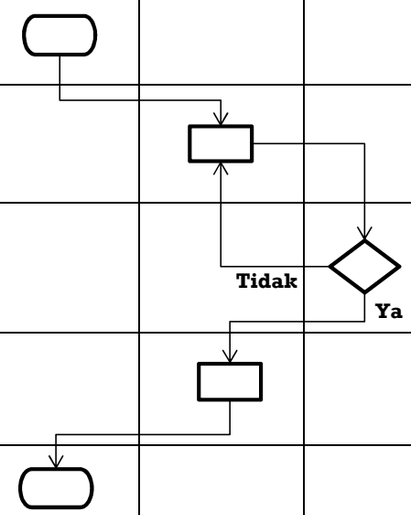
No	Kegiatan	Pelaksana			Pendukung			Keterangan
		Pemohon Informasi	Petugas Layanan Informasi	Kepala PPID	Kelengkapan	Waktu	Output	
1	Melakukan secara langsung melalui meja layanan maupun secara online melalui aplikasi SIP PPID				Aplikasi SIP PPID, Formulir Keputusan	10+7 hari dengan pemberitahuan	Permohonan informasu dari pemohon	
2	Mengakses secara offline melalui formulir keputusan penolakan atau secara online melalui aplikasi SIP PPID				Aplikasi SIP PPID, Formulir Keputusan	10+7 hari dengan pemberitahuan	Permohonan informasu dari pemohon	
3	Melakukan telaah untuk membuat pemberitahuan tertulis dengan mengingat apakah informasi dapat diberikan atau ditolak termasuk catatan-catatan seperti biaya, waktu dan bentuk dokumen yang tersedia bila informasi yang dimohon dapat diberikan ke pemohon.				Aplikasi SIP PPID, Formulir Keputusan	10+7 hari dengan pemberitahuan	Rekomendasi pemberitahuan tertulis	
4	Memberikan surat penolakan ini ke pemohon secara offline dengan memberikan surat keputusan penolakan atau secara online melalui aplikasi SIP PPID				Aplikasi SIP PPID, Formulir Keputusan	10+7 hari dengan pemberitahuan	Keputusan penolakan atas permohonan informasi	
5	Menerima pemberitahuan secara online melalui aplikasi SIP PPID				Aplikasi SIP PPID, Formulir Keputusan	10+7 hari dengan pemberitahuan	Pemberitahuan tertulis